宏泰顺電子(深圳)有限公司

HIGH HIT ENTERPRISE CO.LTD

產品規格書（SPECIFICATIONS）

客　　戶（CUSTOMER）		口　　徑(SIZE)	3-1/2″
客户型名(CUSTOMER'S NO)		样品型号(SAMPLE NO)	ADS3021B

編號	項　　目	規格及測定條件
1	標稱阻抗 (IMP)	ACR:8.0Ω±15%　AT500HZ　1.0 V
2	直流阻抗 (DCR)	DCR:6.8Ω±7%
3	動作 (OPERATION)	Must be normal　At program　source20W
4	異常音 (BUZZ AND RATTLE)	Must be normal Sine wave12.6V at Fo-20KHz
5	最低共振頻率 (RESONANT FREQ (F_0))	喇叭 Fo:104±20%H_Z　音箱 Fo:145±20%H_Z　Without baffle
6	出力音壓 (S.P.L)	Mean value a85±2dB 300 400 600 800 1K 2K 4K 6K 8K 12KHz average; At 1W on axis calculated from 1.0M/2.83Vmeasurement
7	實效頻率範圍 (FREQ RESPONSE)	Fo~~20KHz
8	額定頻率範圍 (RATED POWER INPUT)	Fo~~20KHz　Max deviation-10dB
9	額定輸入功率 (RATED POWER INPUT)	20W　(BOX Ass'y 状态)
10	最大輸入功率 (P.M.P.O.)	40W
11	失真率 (DISTORTION)	5%　MAX
12	耐寒試驗 (COLD TEST)	-25±3℃　16H
13	耐熱試驗 (HEAT TEST)	70±2℃　16H
14	耐濕性(周期性) (COMPOSITE TEMPERATURE/HUMIDITY CYCLC TEST)	濕度: 溫度: 時間:
15	磁束密度 (FLUX DENSITY)	±10%Gauss
16	總磁束 (TOTAL FLUX)	MAXWEL
17	磁鐵 (MAGNET)	主磁φ80*φ40*12mm (　) Material(Ferrite) OZ 副磁φ*φ*mm (　) Material
18	重量 (WEIGHT)	G
19	絕緣抵抗 (INSULATION)	喇叭端子與露出金屬部分之間有 2MΩ　500V 以上 More than 2MΩ between a terminal & a bare metal section of SPK
20	極性 (POLARITY)	喇叭端子(+)側連接正電流時,振動板要往 前 方向振動 THE CONE SHALL MOVE FORWARD THE MAGNET
21	連續負荷試驗 (LOAD TEST)	☐ WHITE NOISE 96H　☐ SN-1 IEC268 8H ☐ PINK NOISE 8H　☐ 426A 16H ☐ IEEE 219 8H
22	漏磁密度 (FLUX LEAKAGE)	距離後蓋　mm　漏磁束≤　G
23	变压器 (TRANSFOMER)	100V　20W/10W/5W/2.5W/8Ω
24	高音 (TWEETER)	13MM　PEI DOME TWEETER

擔當		照查		承認		核准	

宏泰顺电子（深圳）有限公司				文件编号				
				备 注				
图名	成品图	型号	ADS3021B	发	日期	2010.10.21		
规格				图	版本	A0	图号	

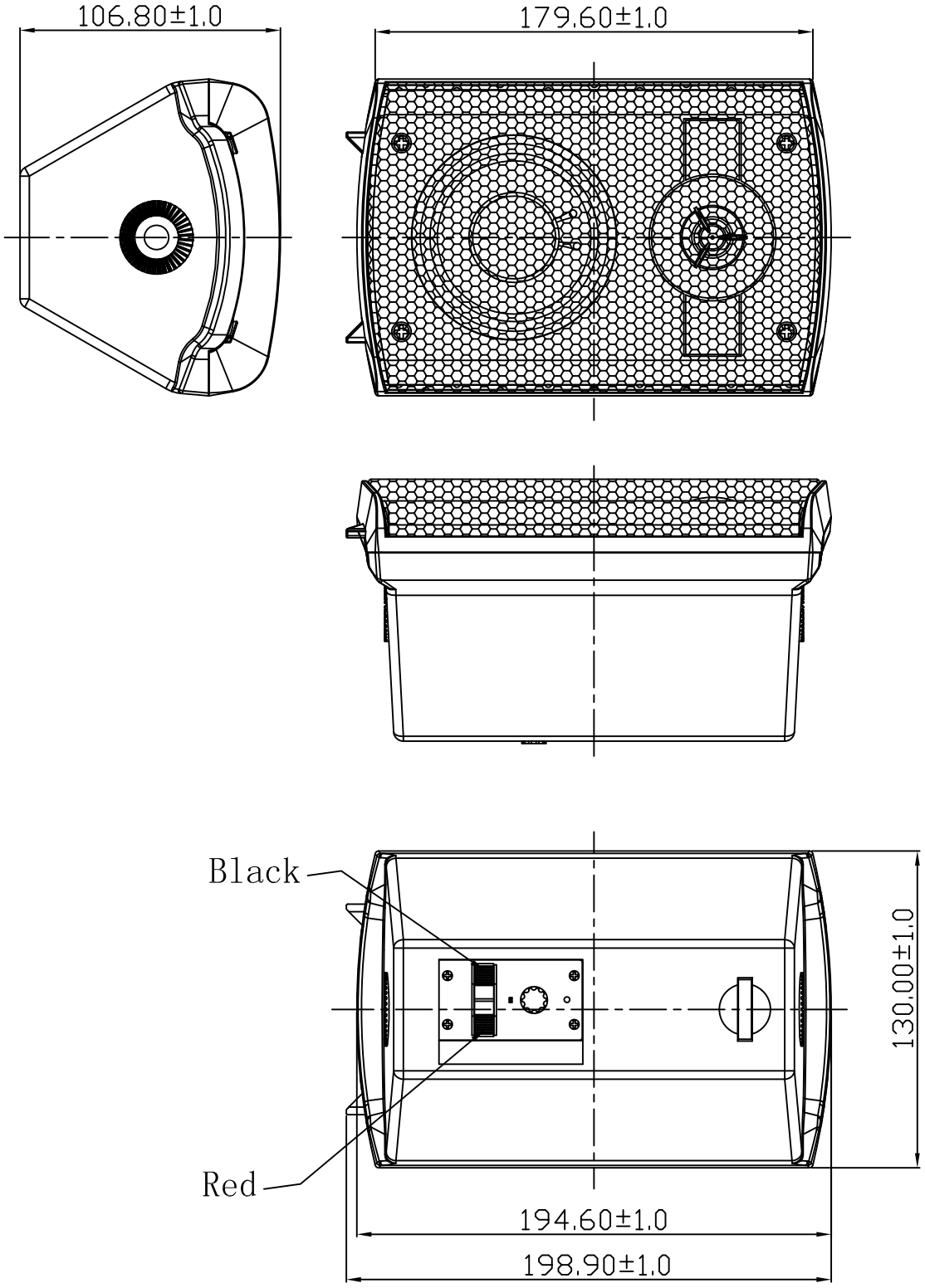

材料			制		担		照		承		核	
比例	1:3	单位/mm一般公差	图		当		查		认		准	