宏泰顺電子(深圳)有限公司

HIGH HIT ENTERPRISE CO.LTD

產品規格書（SPECIFICATIONS）

客　　戶（CUSTOMER）		口　　徑(SIZE)	5″
客户型名(CUSTOMER'S NO)		样品型号(SAMPLE NO)	**ADS5021W**

編號	項　　目		規格及測定條件
1	標稱阻抗	(IMP)	ACR:8.0Ω±15%　AT400HZ　1.0 V
2	直流阻抗	(DCR)	DCR:6.8Ω±7%
3	動作	(OPERATION)	Must be normal　At program　source30W
4	異常音	(BUZZ AND RATTLE)	Must be normal Sine wave15.4V at Fo-20KHz
5	最低共振頻率	(RESONANT FREQ (F_0))	喇叭 Fo: 73±20%Hz　音箱 Fo: 115±20%Hz　Without baffle
6	出力音壓	(S.P.L)	Mean value a86±2dB 200 400 600 800 1K 2K 4K 6K 8K 12KHz average; At 1W on axis calculated from 1.0M/2.83Vmeasurement
7	實效頻率範圍	(FREQ RESPONSE)	Fo~-20KHz
8	額定頻率範圍	(RATED POWER INPUT)	Fo~-20KHz　Max deviation-10dB
9	額定輸入功率	(RATED POWER INPUT)	30W　(BOX Ass'y 状态)
10	最大輸入功率	(P.M.P.O.)	60W
11	失真率	(DISTORTION)	5%　MAX
12	耐寒試驗	(COLD TEST)	-25±3℃　16H
13	耐熱試驗	(HEAT TEST)	70±2℃　16H
14	耐濕性(周期性) (COMPOSITE TEMPERATURE/HUMIDITY CYCLC TEST)		濕度: 溫度: 時間:
15	磁束密度	(FLUX DENSITY)	±10%Gauss
16	總磁束	(TOTAL FLUX)	MAXWEL
17	磁鐵	(MAGNET)	主磁φ80*φ40*15mm (　)　Material(Ferrite)　OZ 副磁φ*φ*mm (　)　Material
18	重量	(WEIGHT)	G
19	絕緣抵抗	(INSULATION)	喇叭端子與露出金屬部分之間有 2MΩ　500V 以上 More than 2MΩ between a terminal & a bare metal section of SPK
20	極性	(POLARITY)	喇叭端子(+)側連接正電流時,振動板要往 前 方向振動 THE CONE SHALL　MOVE　FORWARD THE　MAGNET
21	連續負荷試驗	(LOAD TEST)	☐ WHITE NOISE 96H　☐ SN-1 IEC268　8H ☐ PINK　NOISE　8H　☐ 426A　16H ☐ IEEE　219　8H
22	漏磁密度	(FLUX LEAKAGE)	距離後蓋　mm　漏磁束≤　G
23	变压器	(TRANSFOMER)	100V　30W/15W/10W/5W/8Ω
24	高音	(TWEETER)	13MM　PEI　DOME　TWEETER

擔當		照查		承認		核准	

宏泰顺电子（深圳）有限公司				文件编号				
				备 注				
图名	成品图	型号	ADS5021W	发图	日期	2010.10.21		
规格					版本	A0	图号	

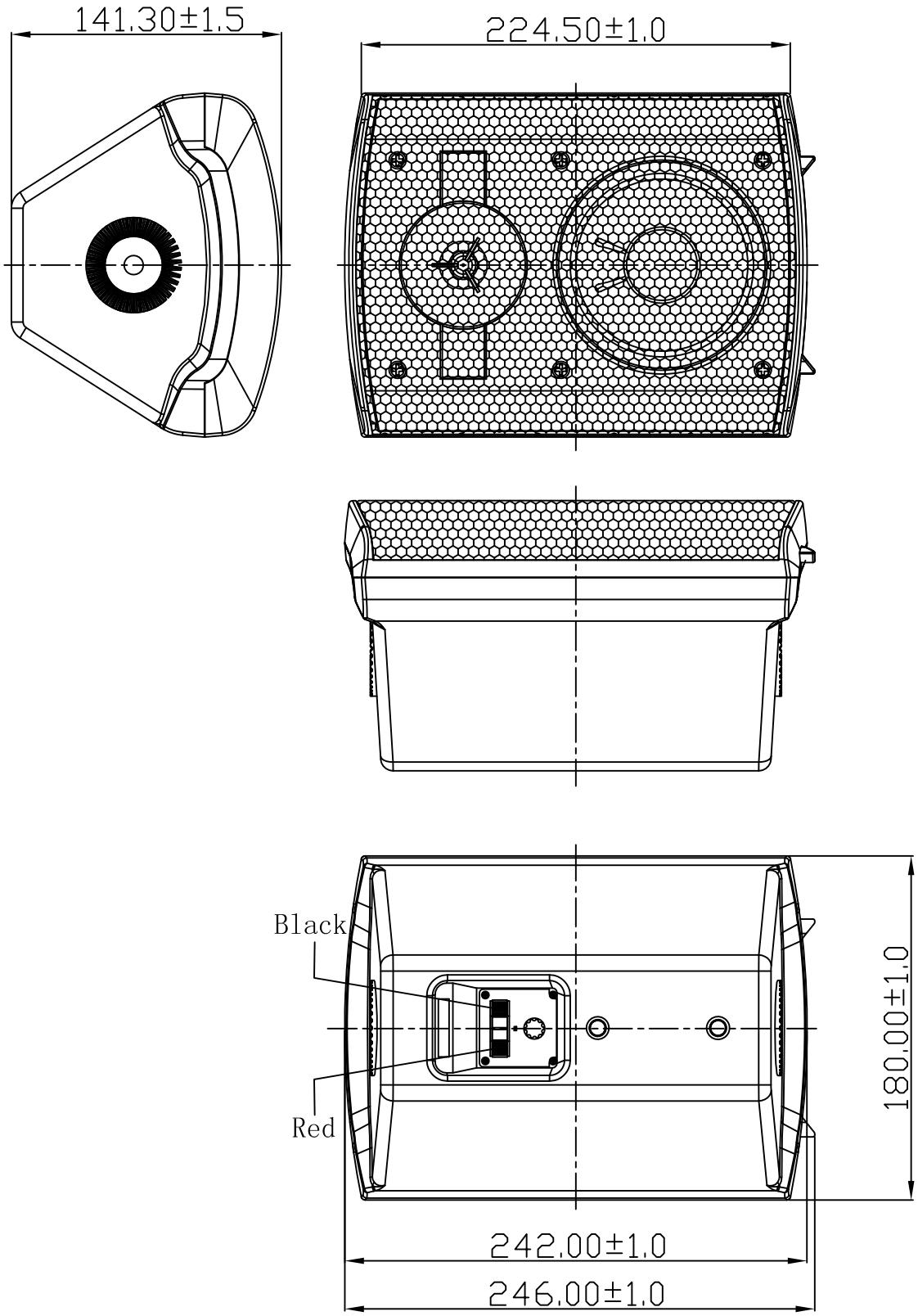

材料		制图		担当		照查		承认		核准	
比例	单位/mm一般公差										